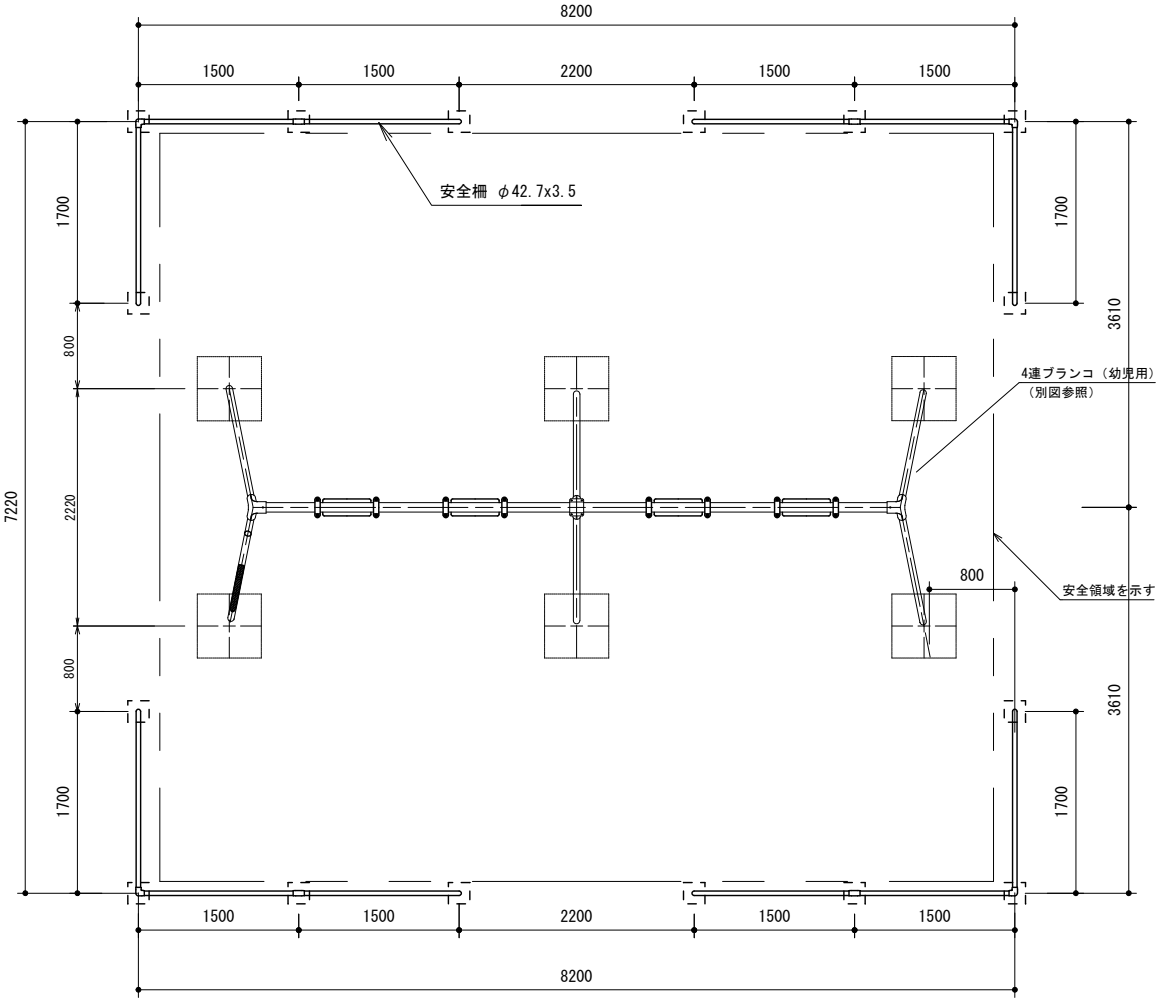

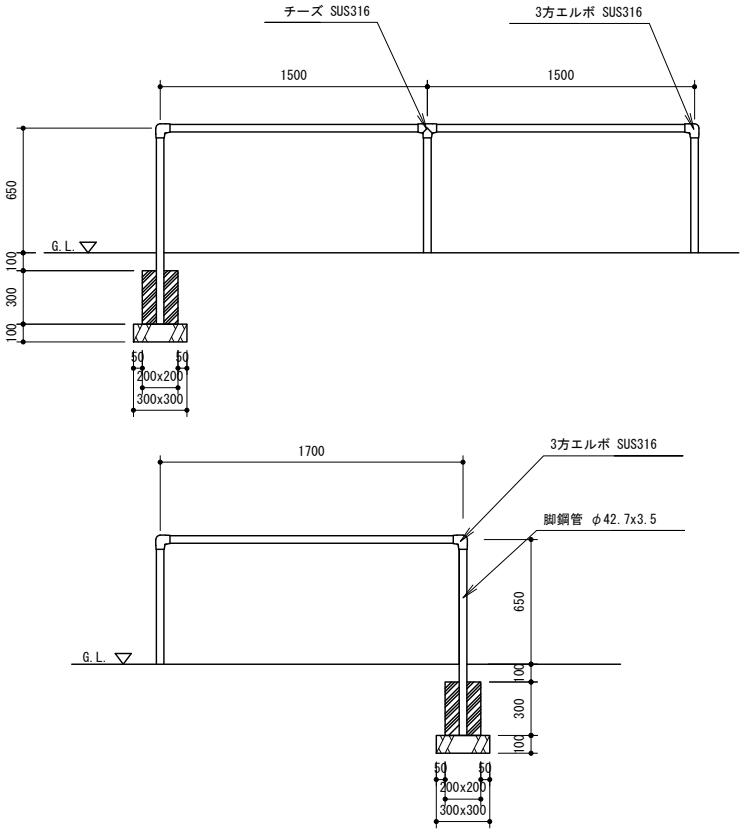

安全柵立面図 1：30

仕様
鋼　　材　JIS規格品　電気亜鉛メッキ
塗　　装　ポリウレタン樹脂塗装
ボルト類　ステンレス製品

※本製品製作工場は、ISO9001：2015認証工場であること。
※本製品は（一社）日本公園施設業協会賠償責任保険　加入製品とする。
※本製品は（一社）日本公園施設業協会JPFA-SP-S:2024に準拠する。
※本製品は（一社）日本公園施設業協会SP表示認定企業の製品とする。

①	上屋敷工業株式会社	工事名称		縮 尺	日 付		No.
②	福井県知事許可 （特） 第 3522号 TEL （0776） 56-2310 （代）	図面名称	4連ブランコ境界柵(PT-011s-2)	図 示	作 図	検 図	承 認
③	福井市石盛町 20-408 FAX （0776） 56-0917						